記号	変更履歴	技連番号	年月日	担当
A				
B				
C				

付属品

座付木ねじ（φ5．1×45）— 4個
木ねじ　（φ4．1×16）— 4個
うちわボルト — — — — 2個

主要部品一欄表				
品番	部品名	材質	表面処理	色調
1	本体	亜鉛めっき鋼板　注）1	ポリエステル塗装	表題欄による
2	前板	亜鉛めっき鋼板	ポリエステル塗装	表題欄による
3	スイッチ	押ボタン式（切，入）		
4	化粧板	ポリカーボネート　バックプリント		
5	フィルター	鋼板製スロットフィルター1層（ファンシークリーン仕上：黒色）		
6	換気扇	金属製，羽根径25cm．風圧開閉式シャッター［FH-25A］		
7	電源コード	プラグ付ビニル平形コード0．75mm²・2心		

注）1．材質は亜鉛めっき鋼板またはカラー鋼板のいずれかとする。
材質がカラー鋼板の場合は製品の色調にかかわらず本体の
天板は黒色とする。

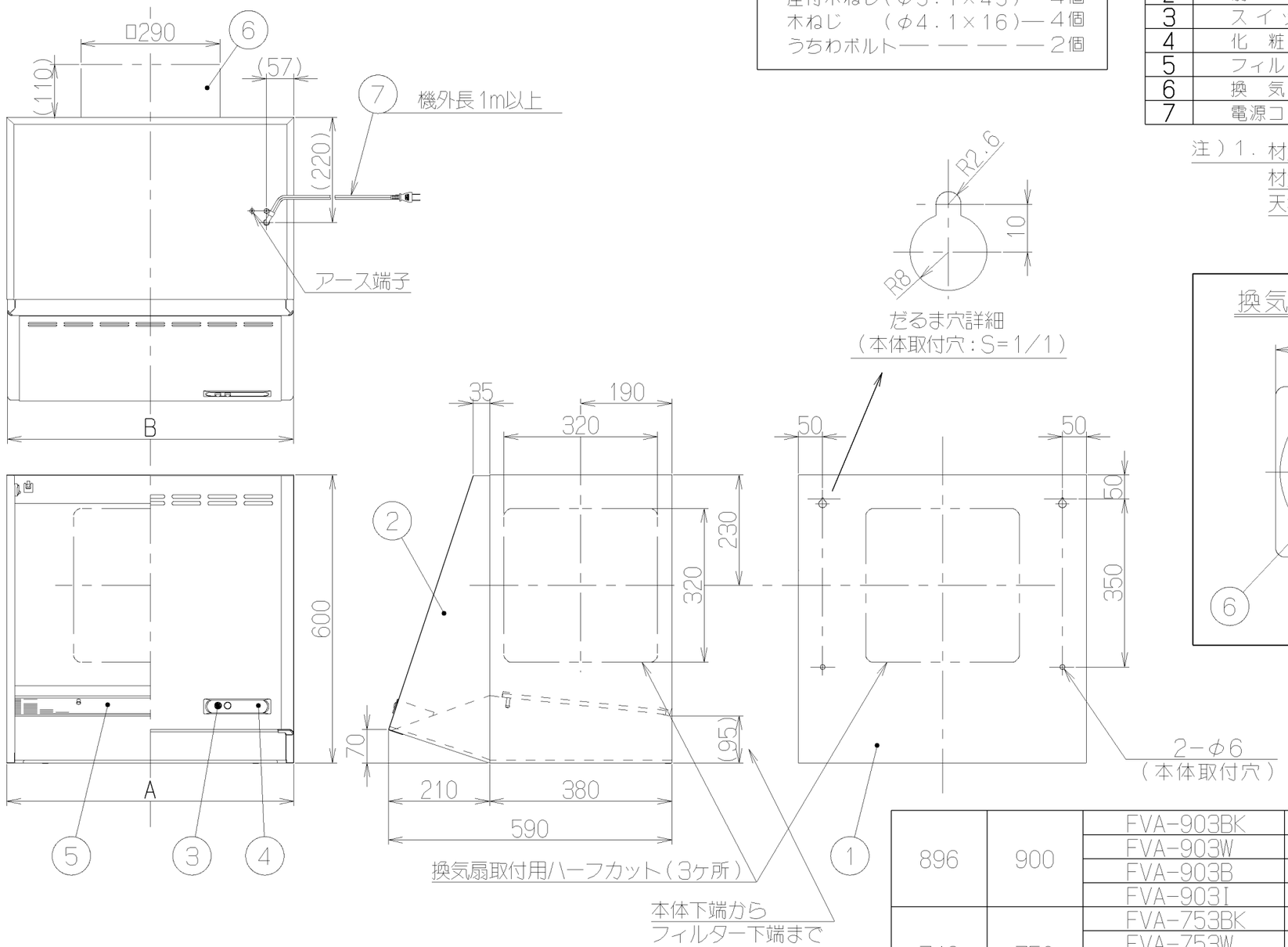

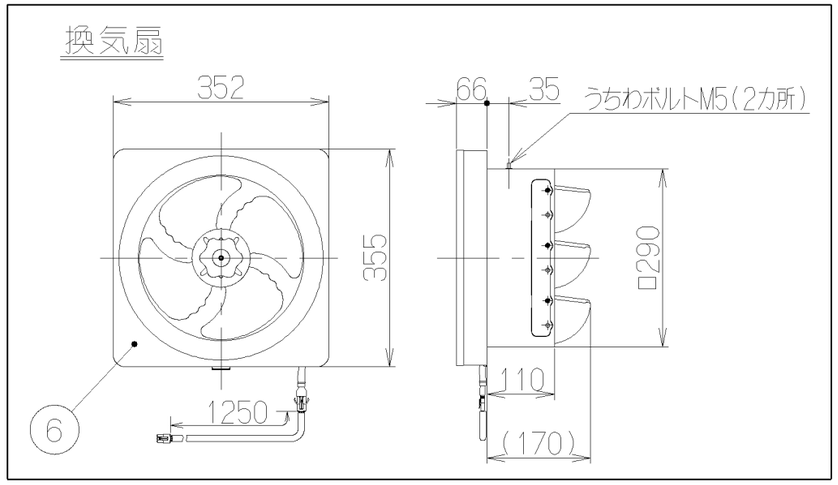

特性表

型名	定格電圧（V）	定格周波数（Hz）	消費電力（W）	風量（m³/h）0Pa時	風量（m³/h）20Pa時	騒音（dB）	質量（kg）
FVA-603	100	50	38	800	515	40	13
FVA-753							15
FVA-903		60	40	800	505	40	16

電動機形式	4極コンデンサー誘導電動機	絶縁抵抗	10MΩ以上（500Vメガー）	耐電圧	AC1000V 1分間	絶縁区分	E種

風量値はJIS C9603 チャンバー法による

B寸法（前板寸法）	A寸法（本体寸法）	型名	製品コード	色調		区分No．
896	900	FVA-903BK	179G7700	ブラック（ブラックFJ）		KA132
		FVA-903W	179G7600	ホワイト（C-202）		KA132
		FVA-903B	179G7500	ブラウン（7．5YR2/2）		KA132
		FVA-903I	179G7400	アイボリー（C2）		KA132
746	750	FVA-753BK	179G7300	ブラック（ブラックFJ）		KA132
		FVA-753W	179G7200	ホワイト（C-202）		KA132
		FVA-753B	179G7100	ブラウン（7．5YR2/2）		KA132
		FVA-753I	179G7000	アイボリー（C2）		KA132
596	600	FVA-603BK	179G6900	ブラック（ブラックFJ）		KA132
		FVA-603W	179G6800	ホワイト（C-202）		KA132
		FVA-603B	179G6700	ブラウン（7．5YR2/2）		KA132
		FVA-603I	179G6600	アイボリー（C2）		KA132

作成	1999／ 9／30	型名	FVA-603/753/903 オリジナル
更新	2008／11／18	図番	1790187
富士工業株式会社	三角法	尺度 1／10	図名 製品姿図