記号	変更履歴	抜連番号	年月日	担当
A				
B				
C				

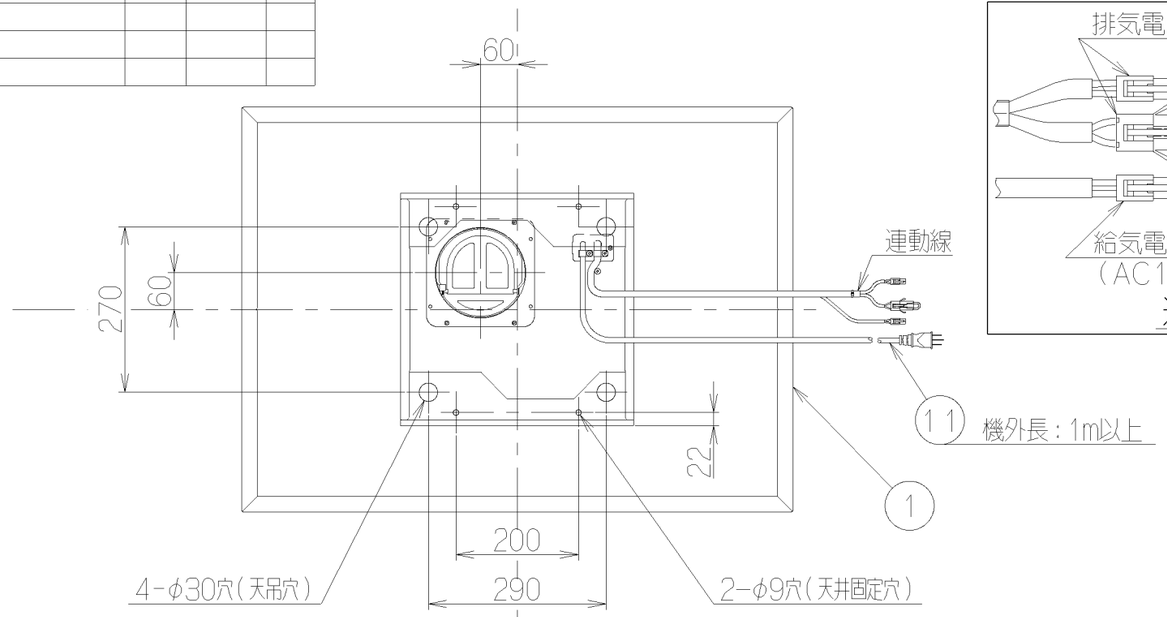

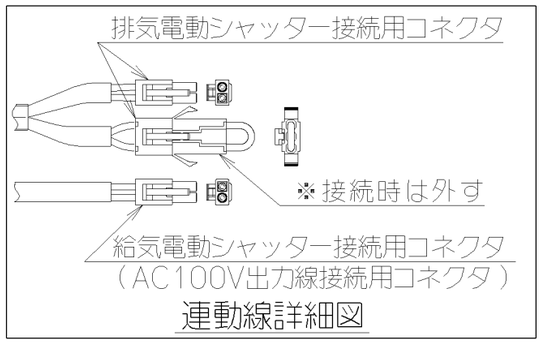

連動線詳細図

主要部品一欄表				
品番	部品名	材質	表面処理	色調
1	フード本体	SUS304	No.4仕上げ	
2	本体	SUS304	No.4仕上げ	
3	前蓋	SUS304	No.4仕上げ	
4	整流板	亜鉛めっき鋼鈑	フッ素塗装	シルバーメタリック
5	ケーシング	亜鉛めっき鋼鈑	ファンシークリーン仕上げ	ブラック
6	モーター	4極コンデンサ誘導電動機E種		
7	羽根	亜鉛めっき鋼鈑	ファンシークリーン仕上げ	（シロッコファン）
8	フィルター	鋼板製スロットフィルター1層(ファンシークリーン仕上げ：ブラック)		
9	スイッチ	ソフトスイッチ式（切、タイマー、運転［弱、中、強］、照明）		
10	照明装置	ミニ電球 1ケ付 （100V 40W 口金：E17）		
11	電源コード	ビニルキャブタイヤ丸形コード0.75mm²・3心 接地形2極差込プラグ		
12	排気口	亜鉛めっき鋼鈑	逆風防止シャッター付	※付属品
13	オイルパック	亜鉛めっき鋼鈑	ファンシークリーン仕上げ	ブラック

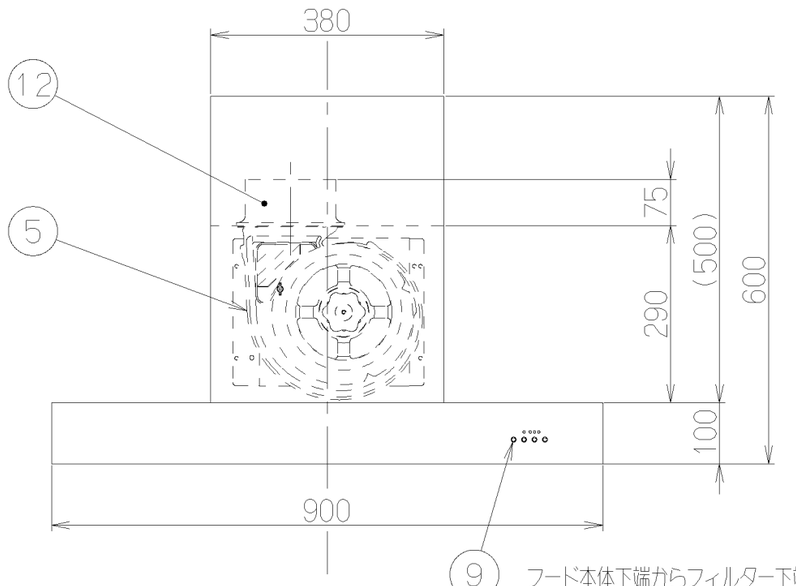

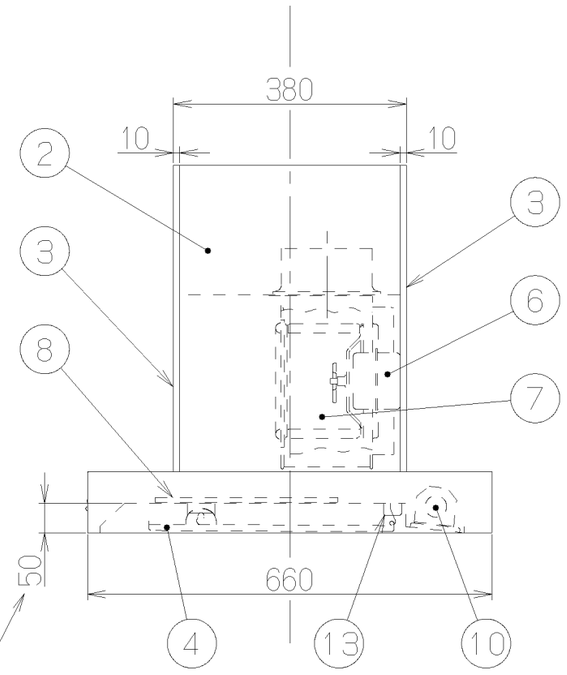

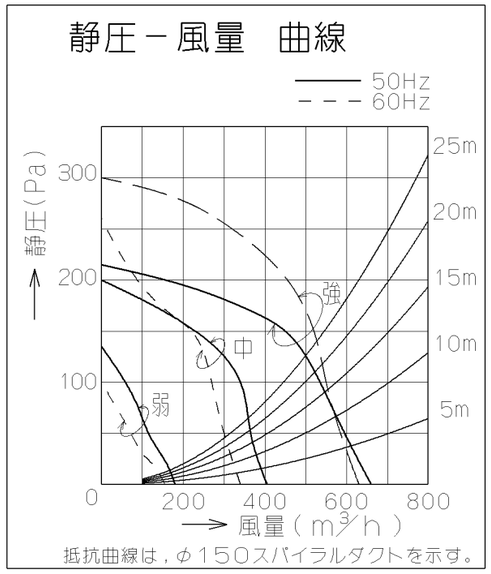

スイッチ部詳細（S＝1／1）

特性表

型名	定格電圧 (V)	ノッチ	定格周波数 (Hz)	消費電力 (W)	風量 (m³/h) 0 Pa	風量 (m³/h) 150 Pa	騒音 (dB)	製品質量 (kg)
CNBX-4S-901	100	強	50	116	660	450	48	27.0
			60	148	630	520	47	
		中	50	70	405	—	37	
			60	70	340	—	34	
		弱	50	30	180	—	20	
			60	28	155	—	19	

電動機形式	4極コンデンサー誘導電動機	絶縁抵抗	10MΩ以上 (500Vメガー)	耐電圧	AC1000V 1分間	絶縁区分	E種

風量値はJIS C9603 チャンバー法による

付属品

- Uワッシャー ――――――――4個
- ワッシャー ――――――――4個
  （外径φ45、内径φ10.2）
- SPワッシャー（M10用）―――8個
- トラスTPねじ（φ4×30）――2本
- ワッシャー ――――――――2個
  （外径φ18、内径φ5.2）
- フード引掛金具 ――――――1個
- トラスねじ（M4×10）――――6本
- トラスねじ（M5×12）――――4本
- ソフトテープ ――――――― 1個
- フード引掛桟 ――――――― 2個

CNBX-4S-901S	189K5800	SUS304 No.4仕上げ		KA132
型名	製品コード	色調		区分No.

作成	2006／ 5／11	型名	CNBX-4S-901 オリジナル
更新	＊＊＊＊／＊＊／＊＊	図番	1890419
富士工業株式会社	三角法	尺度 1/10	図名 製品姿図