記号	変更履歴	技連番号	年月日	担当
A				
B				

付属品

木ねじ ―――― 2個
座付木ねじ ――― 4個
排気口 ――― 1個
ソフトテープ ―― 1個

主要部品一覧表				
品番	部品名	材質	表面処理	色調
1	本体	カラー鋼板		ブラック
2	前板	SUS304	ヘアライン仕上げ	ステンレス
3	ケーシング	亜鉛鉄板		
4	モーター	4極コンデンサ誘導電動機E種		
5	羽根	亜鉛鉄板（シロッコファン）		
6	スイッチ	押ボタンスイッチ（切、弱、中、強、照明）		
7	フィルター	アルミニウム製スロットフィルター 1層（ファンシークリーン仕上：黒）		
8	排気口	亜鉛鉄板	電動シャッター付	※付属品
9	L形ダクト	亜鉛鉄板	※別売部品（LD−15）	
10	幕板	SUS304	ヘアライン非粘着塗装	ステンレス
11	電源コード	プラグ付ビニル平形コード0.75mm²・2心		
12	照明装置	一般照明用電球 1ケ付属 （定格100V40W）		

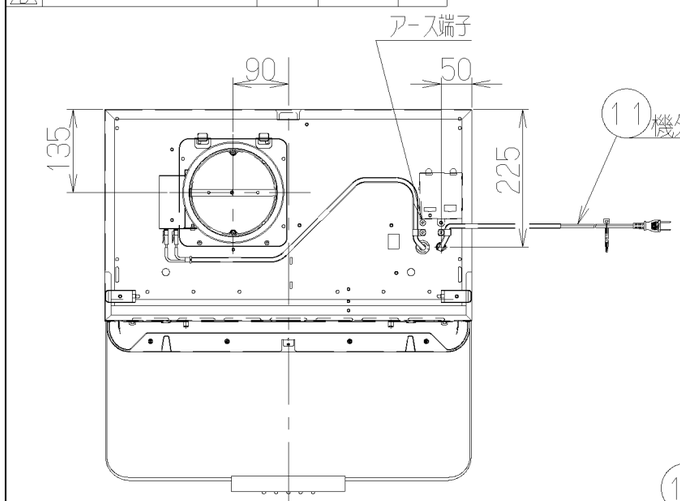

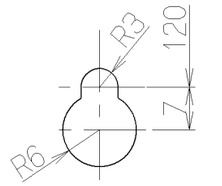

だるま穴詳細

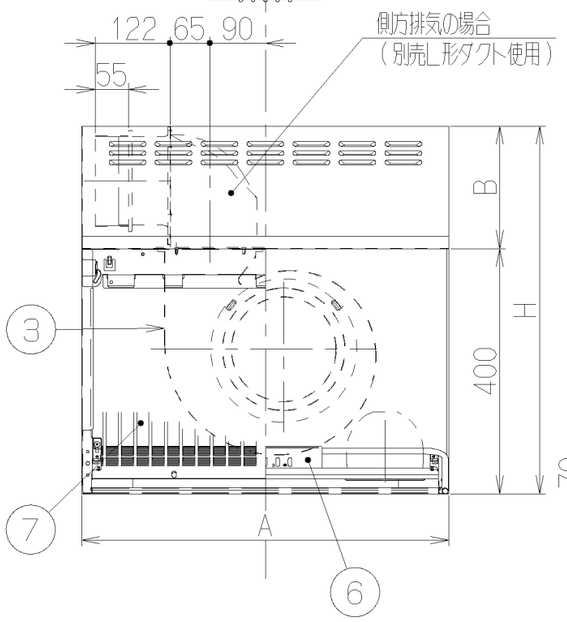

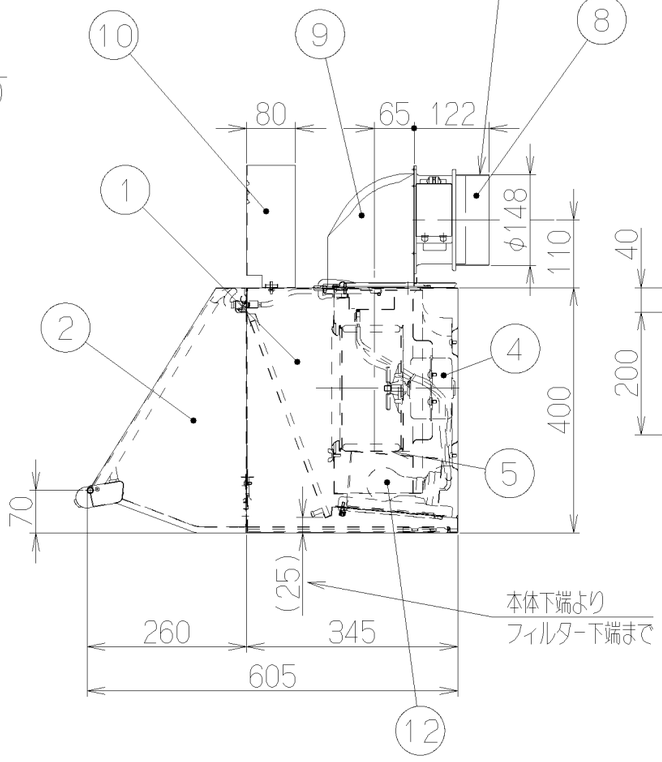

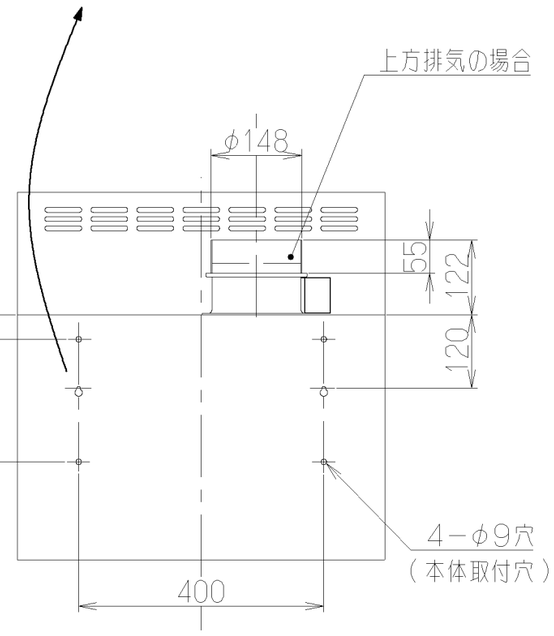

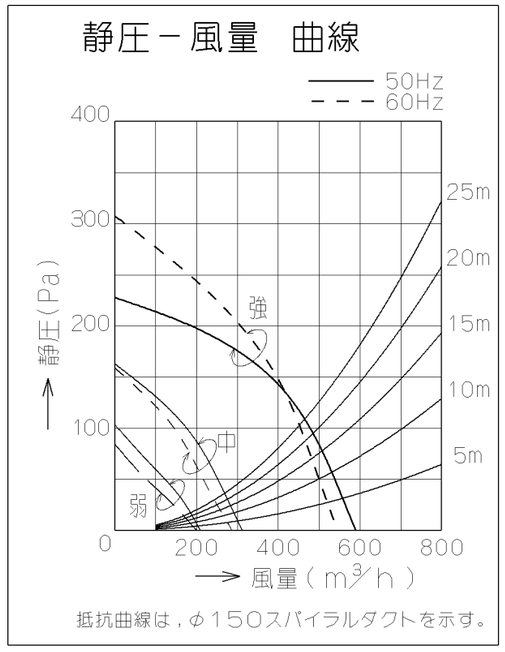

特性表

型名	定格電圧(V)	ノッチ	定格周波数(Hz)	消費電力(W)	風量(m³/h) 0 Pa	風量(m³/h) 100 Pa	騒音(dB)	製品質量(kg)
BDR-3HSD-602	100	強	50	101	590	480	42	15
BDR-3HSD-6027			60	111	550	450	40	
BDR-3HSD-752		中	50	45	315	—	29	18
BDR-3HSD-7527			60	45	290	—	27	
BDR-3HSD-902		弱	50	28	200	—	22	21
BDR-3HSD-9027			60	28	180	—	22	

電動機形式	4極コンデンサー誘導電動機	絶縁抵抗	10MΩ以上（500Vメガー）	耐電圧	AC1000V 1分間	絶縁区分	E種

風量値はJIS C9603 チャンバー法による

H寸法	B寸法	A寸法（間口寸法）	型名	色調	製品コード
700	300	900	BDR-3HSD-9027	ステンレス（本体：ブラック）	169AJ9
		750	BDR-3HSD-7527	ステンレス（本体：ブラック）	169AJ8
		600	BDR-3HSD-6027	ステンレス（本体：ブラック）	169AJ7
600	200	900	BDR-3HSD-902	ステンレス（本体：ブラック）	169AJ3
		750	BDR-3HSD-752	ステンレス（本体：ブラック）	169AJ2
		600	BDR-3HSD-602	ステンレス（本体：ブラック）	169AJ1

作成	2002/ 5/14	型名	BDR-3HSDシリーズ オリジナル
更新	****/**/**	図番	1690508
富士工業株式会社	三角法 尺度 1/10	図名	製品姿図