1303 D781

# −FUJIOH− レンジフード 取付説明書

取扱説明書・取付説明書は必ずご使用になるお客様にお渡しください。

## 安全上のご注意

- 取り付けの前に、この「安全上のご注意」をよくお読みのうえ、正しく取り付けをおこなってください。
- ここに示した注意事項は、製品を安全に正しく取り付け、あなたや他の人々への危害や損害を未然に防止するためのものです。また注意事項は、危害や損害の大きさと切迫の程度を明示するために、誤った取り扱いをすると生じることが想定される内容を「警告」「注意」の２つに区別しています。いずれも安全に関する重要な内容ですので、必ず守ってください。

⚠警 告：人が死亡または重傷を負う可能性が想定される内容。

⚠注 意：人が傷害を負う可能性および物的損害のみの発生が想定される内容。

お守りいただく内容の種類を次の絵表示で区分し、説明しています。

絵表示の例

⃠記号は行為を禁止する内容を告げるものです。図の中や近傍に具体的な禁止内容（左図の場合は分解禁止）が描かれています。

●記号は行為を強制したり指示する内容を告げるものです。図の中に具体的な指示内容（左図の場合は電源プラグをコンセントから抜いてください）が描かれています。

### ⚠警 告

- 修理技術者以外の人は、絶対に分解したり修理・改造をしないこと（分解・修理・改造禁止）
  発火・感電したり、異常動作してけがをするおそれがあります
- 排気工事をされる場合は建築基準法（同施行令）および消防法などの関連法規に従って法的有資格者が工事をおこなうこと（取付注意）
  火災などの原因になります
- 配線工事は電気設備技術基準や内線規程に従って法的有資格者が工事をおこなうこと（取付注意）
  誤った配線工事は感電や火災の原因になります
- アースを確実に取り付けること（アースを取り付ける）
  故障や漏電のときに感電するおそれがあります
  アースの取り付けは販売店にご相談ください
- メタルラス張り、ワイヤラス張り、または金属板張りの木造の造営物に金属製ダクトが貫通する場合、金属製ダクトとメタルラス、ワイヤラス、金属板とが電気的に接触しないよう取り付けること（取付注意）
  漏電した場合、発火したり感電するおそれがあります
- 本体とダクトは、可燃物との間を10cm以上離すか、不燃材料を使用して可燃物を覆うこと（取付注意）
  火災などの原因になります
  詳しくは所轄の消防署に問い合わせてください
- レンジフードの壁への埋め込みはしないこと（埋込禁止）
  漏電した場合、発火するおそれがあります
- レンジフードは、薄板の金属部（壁内ラス網など）と接触しないよう取り付けること（取付注意）
  漏電した場合、発火するおそれがあります
- 交流100V以外では使用しないこと（使用禁止）
  火災・感電の原因になります
- 自然排気型のストーブを使用するときは、空気の取入口（給気口）により十分給気される配慮をすること（取付注意）
  排気ガスが室内に逆流し、一酸化炭素中毒を起こすおそれがあります

### ⚠注 意

- 取り扱いの際は必ず厚手の手袋をすること（手袋をする）
  鋼板の切り口や角でけがをするおそれがあります
- 整流板や部品の取り付けは確実におこなうこと（取付注意）
  落下によりけがをするおそれがあります
- レンジフードの取り付けは十分強度のあるところを選んで確実におこなうこと（取付注意）
  落下によりけがをするおそれがあります
- 浴室など湿気の多い場所では絶対に使わないこと（浴室用換気扇をお使いください。）（使用禁止）
  感電および故障の原因になります
- 周囲温度が40℃以上になるところには取り付けないこと（取付禁止）
  火災・故障の原因になります
- 運転中は指や物を絶対に入れないこと（接触禁止）
  けがをするおそれがあります

## 取り付け上のお願い

- **下記は「建設工事」に区分され、関連する法令、規定に従って法的有資格者がおこなう必要があります。**
  - **・大工工事【設置のための下地工事等】**
  - **・配線工事【コンセントの設置、コンセント・コネクター利用以外の配線接続等】**
  - **・管工事【ダクト配管およびレンジフードからのダクト接続等】**

  **流通業者（販売店）を通して組立・設置する場合は、「建設工事」とそれ以外の「組立・設置」を区別しておこなってください。**
- ダクトの不燃処理について
  - ・ダクトを50mm以上の不燃材料、または20mm以上の国土交通大臣不燃認定品の不燃材料で被覆してください。
  - ・施工要領は、各メーカーの「標準施工要領技術指導書」・「検査要領書」に従ってください。
- 調理機器の幅はレンジフードの幅以内のものをご使用ください。
  調理機器はレンジフードの前面より手前にはみ出して設置しないでください。
  排気効率が低下します。
- 屋外壁面の排気出口に取り付けるベントキャップまたはパイプフードの通気抵抗は400m³/h時50Pa以下のものをご使用ください。
  防虫網付きのものは目詰まりして排気性能が低下する場合がありますので使用しないでください。
- 非常に長いダクトや細いダクト、あるいは極端に屈曲したダクトは排気効果をいちじるしく低下させたり、騒音が大きくなりますので使用しないでください。
- レンジフード取付面の補強部に、取付用ねじが確実に届くことを確認してください。
  本体の取付用ねじは45mmの長さのものが同梱されておりますが、壁下地に石膏ボード等が貼られている場合は、石膏ボード等の厚さを確認し、取付用ねじが確実に補強部に届くことを確認してください。
  また、レンジフード本体取付面には必ず不燃材を使用してください。
- 製品は調理機器の真上に取り付けてください。
  なお、製品取付高さは、製品の下端が調理機器の真上90cm以上になるようにしてください。

- レンジフード下部には、湯沸器を絶対に取り付けないでください。
  また、横方向50cm以上離して取り付けてください。
  湯沸器の真上は高熱になるため故障の原因になります。

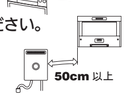


- 電源は専用コンセントおよびブレーカーを設けてください。
  火災・故障の原因になります。
- 製品仕様を改造してのご使用は絶対におやめください。
- 部屋の中央で料理される場合は油煙が捕集しきれませんので、お台所の全体換気のために他の換気扇と併用していただければ、よりすぐれた換気ができます。
- 建物が密閉されている場合は必ず、約400cm²程度の空気取入口を設けてください。
- 寒い地域ではダクトが結露し本体内に結露水が流れる場合がありますので断熱材を巻くなどの対応をしてください。

## 取り付け前の調査と準備

### ⚠警 告

- 修理技術者以外の人は、絶対に分解したり修理・改造をしないこと（分解・修理・改造禁止）
  発火・感電したり、異常動作してけがをするおそれがあります
- レンジフードは、薄板の金属部（壁内ラス網など）と接触しないよう取り付けること（取付注意）
  漏電した場合、発火するおそれがあります
- 本体とダクトは、可燃物との間を10cm以上離すか、不燃材料を使用して可燃物を覆うこと（取付注意）
  火災などの原因になります
  詳しくは所轄の消防署に問い合わせてください
- レンジフードの壁への埋め込みはしないこと（埋込禁止）
  漏電した場合、発火するおそれがあります
- 排気工事をされる場合は建築基準法（同施行令）および消防法などの関連法規に従って法的有資格者が工事をおこなうこと（取付注意）
  火災などの原因になります

### ⚠注 意

- 取り扱いの際は必ず厚手の手袋をすること（手袋をする）
  鋼板の切り口や角でけがをするおそれがあります
- 周囲温度が40℃以上になるところには取り付けないこと（取付禁止）
  火災・故障の原因になります
- レンジフードの取り付けは十分強度のあるところを選んで確実におこなうこと（取付注意）
  落下によりけがをするおそれがあります

**1** 取付面の強度確認
製品を支える強さが必要です。

| 製品質量 |
|---|
| 18.5 kg |

■板張りの場合
- ●板厚が20mm以下の場合には壁に補強板を埋め込み、補強板にレンジフードを取り付けてください。
- ●板厚が20mm以上の場合は補強板の必要はありません。

■コンクリート、タイル壁の場合
- ●あらかじめ補強板を壁に埋め込んでおくか、カールプラグ等を使用し固定してください。

■土壁の場合
- ●柱などに固定した補強板をあらかじめ壁に埋め込んでください。

**2** 別売部品の準備
排気工事に応じた別売部品の準備が事前に必要です。

**3** 標準取付寸法
本製品の標準取付寸法は、調理機器の上面から製品の下端まで90cm以上です。
※火災予防条例では、グリスフィルターの下端が調理機器の真上80cm以上必要となっています。

**4** 電源コンセント・ブレーカー
電源コンセント・ブレーカーは専用のものを設置してください。（交流・単相100V）
コンセントは、JIS C 8303 2極差込接続器15A 125Vをご使用ください。

**お願い**
必ずアース（D種接地工事）をしてください。
レンジフードが誤作動することがあります。

## 各部のなまえ

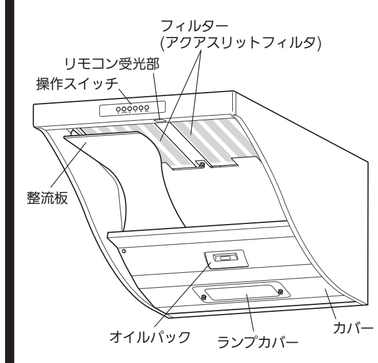


## 付属品

- **座付ねじ（φ5.1×45, 4本）**
  本体の取り付けに使います。
- **吊り金具（2個）**
  本体の取り付けに使います。
- **排気口（1個）**
  本体とダクトとの接続に使います。逆風防止シャッター付きです。取付ねじは本体に取り付いています。
- **ソフトテープ（1本）**
  排気口とダクトとのすきまをふさぐのに使います。

## 製品寸法図

（単位：mm）

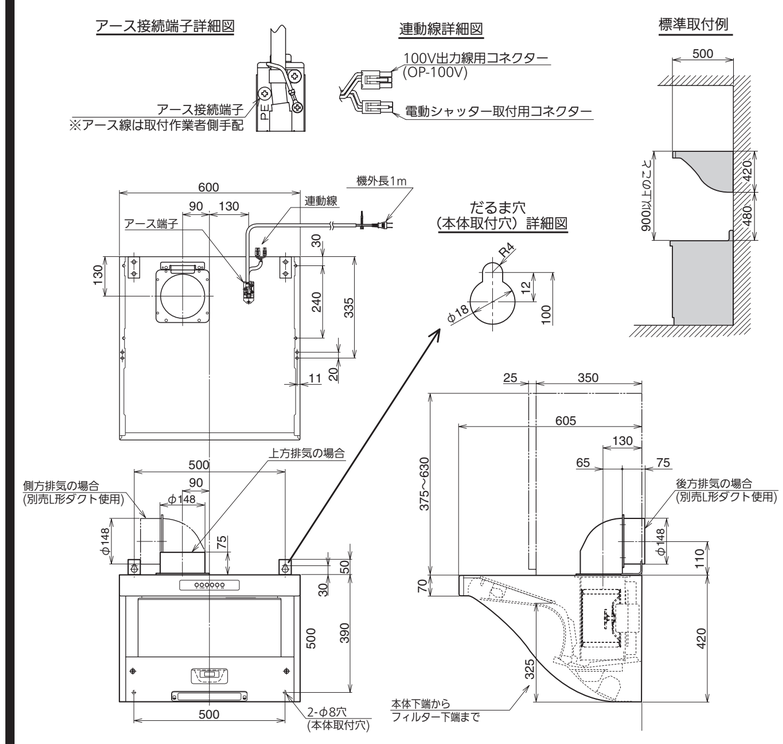


## 取り付けかた

### 1．本体の準備

#### ⚠注 意

- 取り扱いの際は必ず厚手の手袋をすること（手袋をする）
  鋼板の切り口や角でけがをするおそれがあります

**1** 付属品を確認します。
梱包箱から付属品を取り出し、右上項の付属品一覧により不足がないか確認します。

**2** 吊り金具を取り付けます。（図１－１）
本体の天板に２本づつあらかじめ取り付けられているねじ４本を使用し、付属品の吊り金具２個を天板へ取り付けます。

**お願い**
取付作業の際はキズ・破損のないように十分注意してください。

図１－１

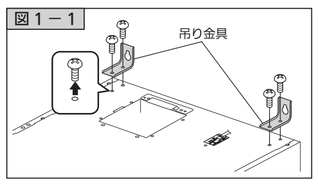


### 2．排気方向の決定

#### ⚠警 告

- メタルラス張り、ワイヤラス張り、または金属板張りの木造の造営物に金属製ダクトが貫通する場合、金属製ダクトとメタルラス、ワイヤラス、金属板とが電気的に接触しないように取り付けること（取付注意）
  漏電した場合、発火したり感電するおそれがあります
- 排気工事をされる場合は、建築基準法（同施行令）および消防法などの関連法規に従って法的有資格者が工事をおこなうこと（取付注意）
  火災などの原因になります
- 本体とダクトは、可燃物との間を10cm以上離すか、不燃材料を使用して可燃物を覆うこと（取付注意）
  火災などの原因になります
  詳しくは所轄の消防署に問い合わせてください

#### ⚠注 意

- 浴室など湿気の多い場所では絶対に使わないこと（浴室用換気扇をお使いください。）（使用禁止）
  感電および故障の原因になります
- 周囲温度が40℃以上になるところには取り付けないこと（取付禁止）
  火災・故障の原因になります

**1** 製品寸法図を参照し、事前に管工事業者（法的有資格者）へ壁穴の開口を依頼してください。
また、コンセントの位置を確認してください。

**2** φ150のステンレスダクト、またはスパイラルダクトを図のようにレンジフードの上部に突き出すようにセットして、周囲を仕上げます。
（コンクリート、タイル、土壁の場合）（図２－１）

図２－１

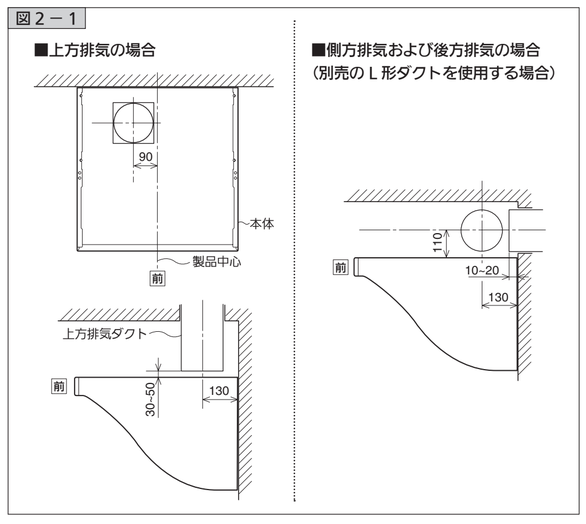


### 3．排気用部品の準備

※「1. 本体の準備」の項で取り出した排気口を用意してください。

■ 上方排気の場合（図３－１）
排気口に付属品のソフトテープを貼り付けます。
本体についているねじ２本を取りはずした後、付属品の排気口を取り付けます。
取付方向は右図を参照してください。

図３－１

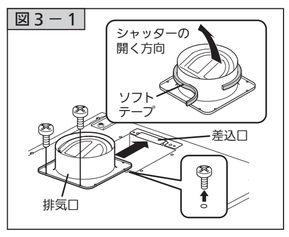


■ 側方および後方排気の場合（図３－２）
（別売のＬ形ダクトを使用する場合）
排気口に付属品のソフトテープを貼り、Ｌ形ダクトに取り付けます。
取付方向は、シャッターの開閉方向が下方になり、レンジフードを運転していないときはシャッターが閉じるように取り付けます。
排気口は、Ｌ形ダクトに付属している取付ねじ（M4×8）４本でＬ形ダクトに取り付けてください。
本体への取り付けは、本体の取り付け後におこないます。
（「5. ダクトと排気用部品の接続」参照）

図３－２

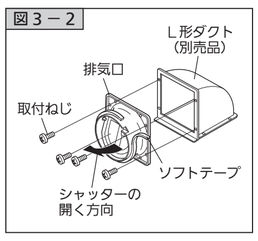


**お願い**
- 排気口を取り付ける際は、シャッターの開く向きに注意してください。
  誤った取り付けの場合、排気不良や異常音の原因となります。
- Ｌ形ダクトを使用しないで、排気口に直接ダクトを接続して側方・後方排気する場合は、シャッターの開く向きに注意して排気口を取り付けてください。
  下図の「誤った接続例」の場合、排気不良や異常音の原因になります。

正しい接続例

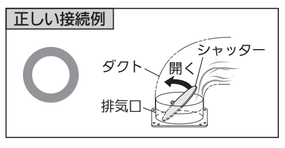


誤った接続例

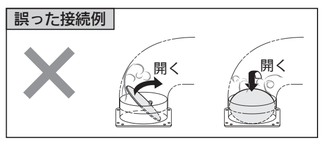


### 4．本体の取り付け

#### ⚠注 意

- レンジフードの取り付けは十分強度のあるところを選んで確実におこなうこと（取付注意）
  落下により、けがをするおそれがあります
- 部品の取り付けは確実におこなうこと（取付注意）
  落下によりけがをするおそれがあります

**1** だるま穴用座付ねじをねじ込みます。（図４－１）
製品寸法図を参照し、だるま穴位置（左右各１ヶ所）に付属品の座付ねじ（φ5.1×45）を壁面とのすきま５mmまで締め付けます。

図４－１

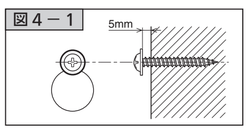


**2** 本体を引っ掛け固定します。（図４－２）
座付ねじに吊り金具のだるま穴を引っ掛けたあと、座付ねじ２本をしっかりと締め付けます。

**お願い**
上方排気の場合は、ダクトに排気口を差し込みながら本体を取り付けてください。

図４－２

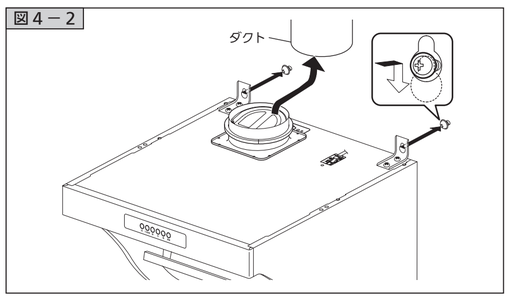


**3** オイルパックをはずします。（図４－３）
運送用テープをはがし、オイルパックの前面を押し込むと少し前に出てきます。両端を持って手前に引き出してください。

図４－３

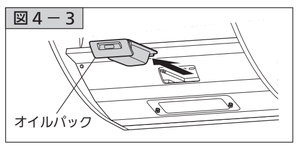


**4** カバーを開き、本体背面下部を固定します。（図４－４）
1）２ケ所の本体下部カバー固定ねじをゆるめ、カバーを開きます。
※ 固定ねじはカバーから抜けません。

**お願い**
配線のコネクターははずさないでください。

2）座付ねじ（φ5.1×45）２本で本体の背面をしっかりと固定します。

図４－４

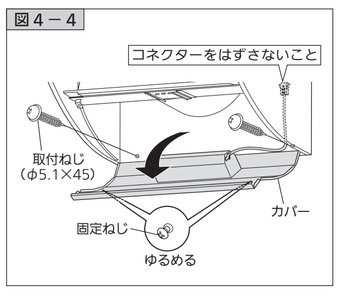


**5** カバーを閉じ、オイルパックを取り付けます。（図４－５）
1）本体下部カバーを閉じ、固定ねじ２本でしっかりと固定します。

**お願い**
配線を挟み込まないように注意してください。

2）オイルパックを本体のレールに乗せて取り付けます。オイルパックの前面を奥まで押し込み手を放すと、定位置に戻ります。

図４－５

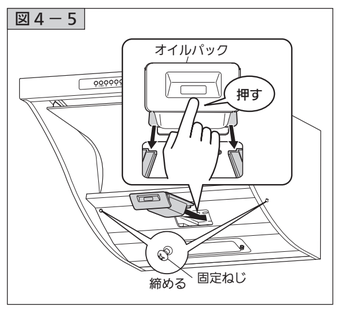


### 5．ダクトと排気用部品の接続

**お願い**
ドリリングタッピンねじなどで排気口を固定する場合は、シャッターにねじがあたらないように図を参照してドリリングタッピンねじ使用範囲以内に固定してください。（図５－１）

図５－１

■ 上方排気の場合（図５－２）
風漏れ防止のテーピング（アルミテープ）を行ってください。

図５－２




■ 側方排気および後方排気の場合（図５－３）
（別売のＬ形ダクトを使用する場合）

**1** 排気口をダクトに接続します。
本体排気口取付位置に付いているねじ２本を取りはずした後、Ｌ形ダクトを本体上部の差込口に差し込みながら、排気口をダクトに挿入し、取付ねじ２本で取り付けます。

**2** 風漏れ防止のテーピング（アルミテープ）をおこないます。

図５－３




■ 排気口設置面の漏風確認のお願い（図５－４）
排気口とダクトを接続する際に、無理にダクトにレンジフードの排気口を接続しようとすると、排気口と排気口の設置面（製品天面等）が変形し、風漏れが発生してしまう場合があります。
風漏れ確認のために、ダクトと接続後は試運転（強運転）をおこなってください。
漏風する場合は、排気口と設置面の周りをアルミテープ等（現場調達品）で漏風防止処置をおこなってください。

図５－４

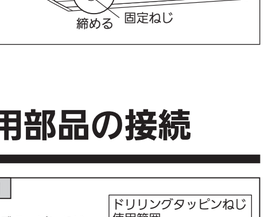


### 6．電気配線

#### ⚠警 告

- 修理技術者以外の人は、絶対に分解したり修理・改造をしないこと（分解・修理・改造禁止）
  発火・感電したり、異常動作してけがをするおそれがあります
- 交流100 V以外では使用しないこと（使用禁止）
  火災・感電の原因になります
- 配線工事は電気設備技術基準や内線規程に従って法的有資格者が工事をおこなうこと（取付注意）
  誤った配線工事は感電や火災の原因になります
- アースを確実に取り付けること（アースを取り付ける）
  故障や漏電のときに感電するおそれがあります
  アースの取り付けは販売店にご相談ください

分電盤のブレーカーを「切」にし、電源プラグをコンセントに差し込みます。

**お願い**
- 電源は専用のコンセント（２極差込接続器15A、125V）およびブレーカーを設けてください。
- コンセントは電源コードの長さを考慮し、設置してください。
- 必ずアース（D種接地工事）をしてください。

### 7．試運転

#### ⚠注 意

- 運転中は指や物を絶対に入れないこと（接触禁止）
  けがをするおそれがあります

■ 分電盤のブレーカーを「入」にし、スイッチを操作して運転状態を確認してください。
スイッチの操作と運転状態については取扱説明書をご覧ください。
■ 運転時、各速調の排気が正しくおこなわれていることを確認してください。
■ 異常な騒音、振動がないことを確認してください。
■ 屋外の排気出口から排気され、異常音がないことを確認してください。
■ 取り付けまたは各種工事にて発生した不具合で修理を依頼されますと全て有料となりますので十分確認してください。

### 8．お客様への説明

■ 取扱説明書によって機器の取り扱いを説明してください。
■ 取扱説明書と共に、この取付説明書を必ずお客様にお渡しください。


〔販売元〕 フジテックメンテナンス株式会社
〒252-0206 相模原市中央区淵野辺２丁目１番９号
お申し込み・お問い合わせ 0120-953-903（通話料無料）
ＦＡＸ 042-768-3383
ホームページ https://www.fujioh.shop
受付時間 9:00～17:30（土、日、祝日、夏期休暇、年末年始を除く）

〔製造元〕 −FUJIOH− 富士工業株式会社
本社・営業部 〒252-0206 相模原市中央区淵野辺２丁目１番９号
TEL 042(768)3754（営業部）