記号	変更履歴	技連番号	年月日	担当
A				
B				

特性表

型名	定格電圧 (V)	ノッチ	定格周波数 (Hz)	消費電力 (W)	風量 (m³/h) 0 Pa	風量 (m³/h) 0~150Pa	騒音 (dB)	製品質量 (kg)
SVVAWRK-951VL	100	強	50	73	—	450	47	40
			60					
		中	50	34	300	—	39	
			60					
		弱	50	22	240	—	34	
			60					
		常時	50	14	170	—	30	
			60					

電動機形式	8極DCブラシレスモーター	絶縁抵抗	10MΩ以上 (500Vメガー)	耐電圧	AC1000V 1分間	絶縁区分	E種

風量値はJIS C 9603 チャンバー法による。（180Pa時：最大消費電力113W）

主要部品一覧表

品番	部品名	材質	表面処理	色調
1	フード本体上	ステンレス	鏡面仕上	
2	フード本体下	亜鉛めっき鋼板	ポリエステル塗装	表題欄による
		ステンレス	No.4仕上	
3	フード天板	ステンレス	No.4仕上	
4	本体	亜鉛めっき鋼板		
5	整流板	亜鉛めっき鋼板	ポリエステル塗装	表題欄による
		ステンレス	No.4仕上	
6	ケーシング	亜鉛めっき鋼板		
7	モーター(ファン用)	8極DCブラシレスモータ E種		
8	モーター(ディスク用)	8極DCブラシレスモータ E種		
9	ファン	亜鉛めっき鋼板（シロッコファン）		
10	ディスク	ステンレス	両面親水性塗装：クリアー（ワンタッチ着脱）	
11	スイッチ	リモコン対応赤外線式スイッチ 【専用調理機器と連動可】（切、タイマー〈3分後切〉、弱、中、強、〔オート・グリル〕、常時換気、調光、調色、照明）		
12	排気口・給気口	亜鉛めっき鋼板	逆風防止シャッター付	※付属品
13	オイルガード	ステンレス	両面親水性塗装：クリアー	
14	ふさぎ板	亜鉛めっき鋼板	フッ素塗装	ブラックFJ
15	煙道	亜鉛めっき鋼板	フッ素塗装	シルバーメタリック
16	電源コード	プラグ付キャブタイヤ丸形コード 0.75mm² 3心 2極接地極差込プラグ		
17	照明装置	LED照明(電球色～昼光色) 消費電力：10.7W(LED照明1灯、照明用電源)		
18	本体取付桟	亜鉛めっき鋼板		※付属品
19	ダクトカバー	亜鉛めっき鋼板	ポリエステル塗装	※付属品 表題欄による
		ステンレス	No.4仕上	※付属品
20	スライドダクト	亜鉛めっき鋼板	ポリエステル塗装	※付属品 表題欄による
		ステンレス	No.4仕上	※付属品
21	カラー	亜鉛めっき鋼板	ポリエステル塗装	※付属品 テクスチャーブラック
22	L形ダクト	亜鉛めっき鋼板		※別売品
23	ダクトカバー吊金具	亜鉛めっき鋼板		※付属品
24	ワイドスパンユニット	亜鉛めっき鋼板	ポリエステル塗装	※別売品 表題欄による
		ステンレス	No.4仕上	※別売品

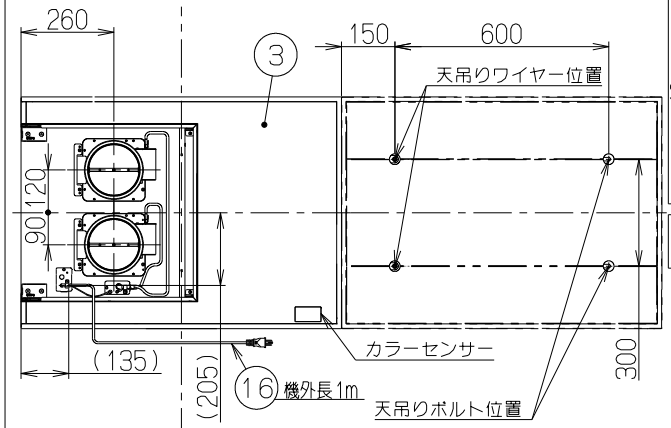

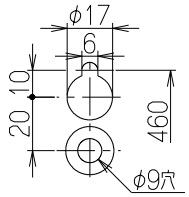

付属品

座付きねじ（φ5.1×45）----- 10本
ソフトテープ ---------- 2本
化粧ねじ（M4×8）--------- 2本

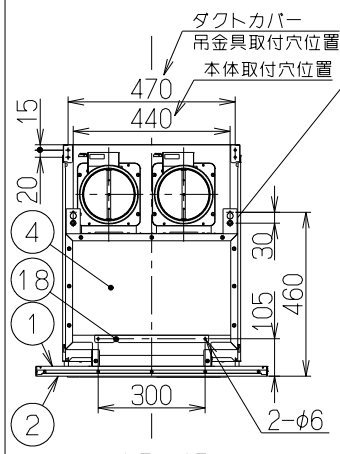

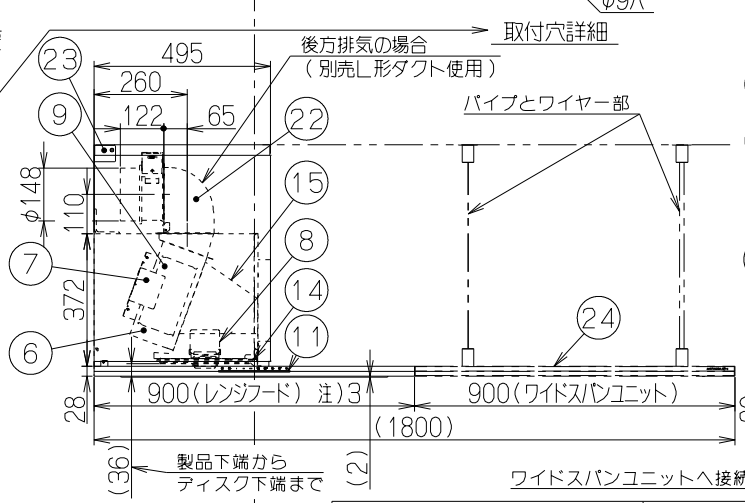

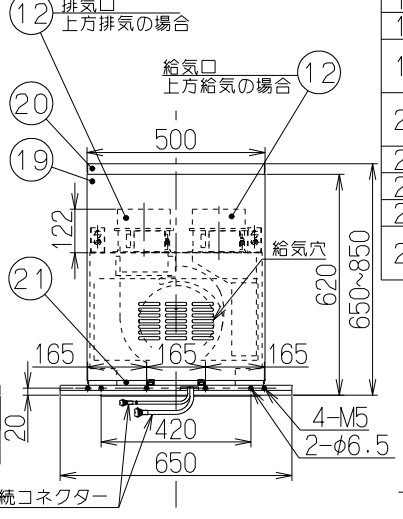

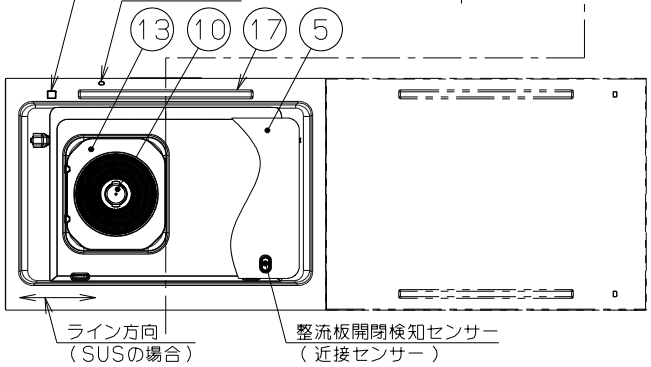

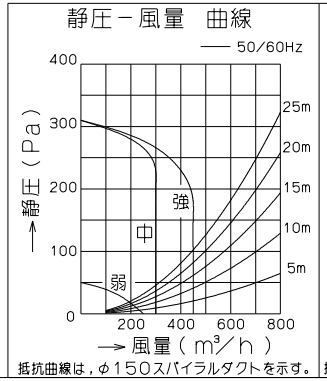

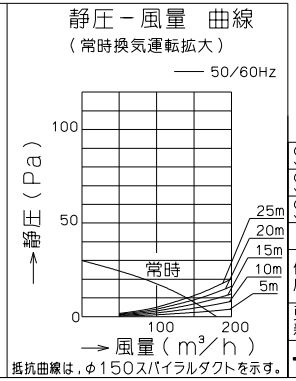

注）1. 本製品は別売品のワイドスパンユニット（VVAWK-9070シリーズ）とセットでのみご使用可能です。
2. 排気・給気方向は、上方排気・給気のみ可能です。
（後方排気・給気の場合は別売のL形ダクトを使用）
3. 調理機器はレンジフードの前後左右からはみ出して設置しないでください。
（ワイドスパンユニットの下には設置しないでください）

型名	製品コード	色調		区分No.
SVVAWRK-951VLS	*	SUS No.4仕上 /SUS 籠仕上	左壁仕様	KA147
SVVAWRK-951VLTRW	*	テクスチャーローマホワイト/SUS 籠仕上	左壁仕様	KA147
SVVAWRK-951VLTBK	*	テクスチャーブラック /SUS 籠仕上	左壁仕様	KA147

作成	2024/04/24	型名	SVVAWRK-951VL フード本体上鏡面仕上げ仕様
更新	****/**/**	図番	T-2024-04-0066
-FUJIOH- 富士工業株式会社	三角法	尺度	※
図名	特注製品姿図		

参考図